Fontanella a colonna in acciaio inox

Rif. 064206 350 × 300 × 850 mm · Acciaio inox

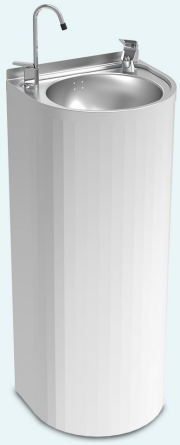

Dimensioni

Quota	Descrizione	mm
L	Lunghezza	350
A	Larghezza	300
H	Altezza	850
d	Diametro della vasca	260
h	Profondità della vasca	115

Disegno quotato

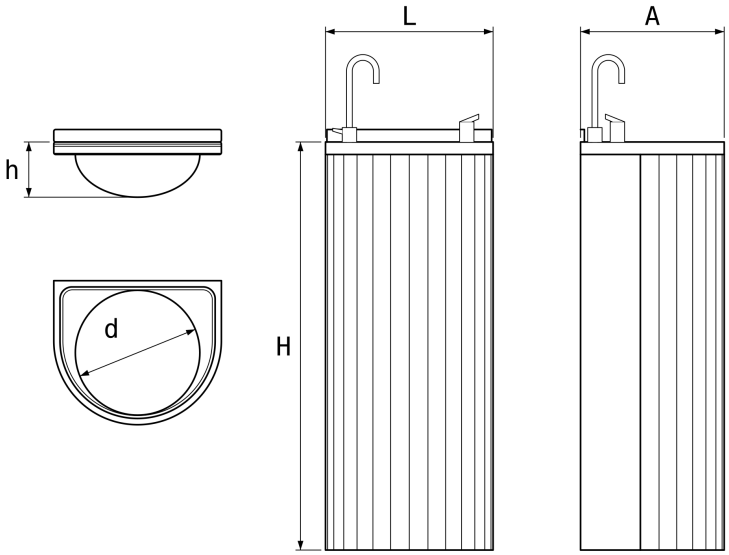

Caratteristiche

- Acciaio inox, finitura satinata spazzolata.
- Due punti di erogazione indipendenti: bocchetta a pulsante e rubinetto di riempimento a collo di cigno.
- Vasca tonda con bordo rialzato, piletta con troppopieno inclusa.
- Colonna appoggiata a pavimento e fissata alla parete con le 4 viti in dotazione.
- Attacco alla rete di acqua potabile: 3/8".
- Portata: 8 l/min alla bocchetta, 10 l/min al rubinetto di riempimento.
- Senza elettricità, acqua a temperatura ambiente.
- Opzionale: kit di filtrazione rif. 064270.

Materiale	Peso netto	Imballo	Garanzia
Acciaio inox	**7 kg**	**1 unità**	**2 anni**

LIONINOX SAS · 334 rue Nicolas Parent, 73000 Chambéry, Francia
info@lioninox.com · www.lioninox.com