Fontaine d'eau potable inox sur pied

Réf. 064206 350 × 300 × 850 mm · Acier inoxydable

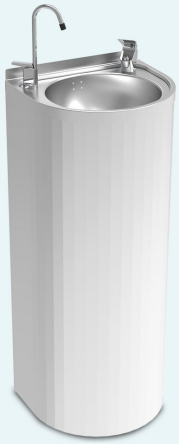

Dimensions

Cote	Désignation	mm
L	Longueur	350
A	Largeur	300
H	Hauteur	850
d	Diamètre de la vasque	260
h	Profondeur de la vasque	115

Plan coté

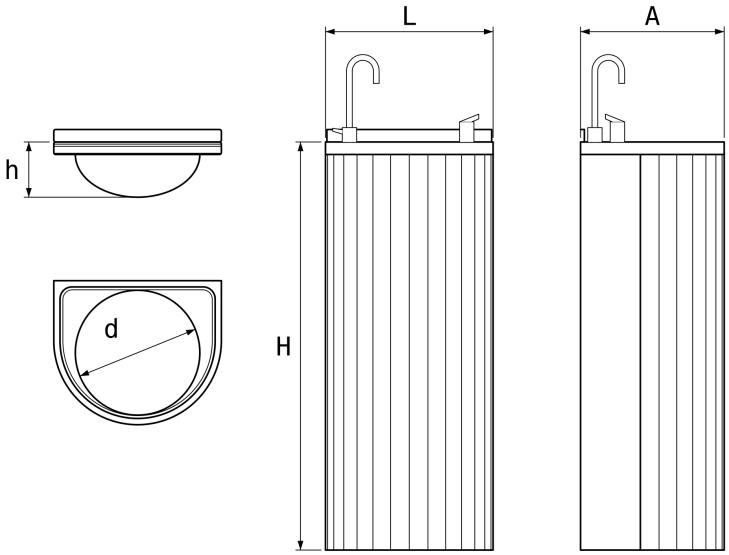

Caractéristiques

- Acier inoxydable, finition satinée brossée.
- Deux points de puisage indépendants : rince-bouche à poussoir et robinet de remplissage col de cygne.
- Vasque ronde à rebord relevé, bonde avec trop-plein incluse.
- Colonne posée au sol et fixée au mur avec les 4 vis fournies.
- Raccordement au réseau d'eau potable : 3/8".
- Débit : 8 l/min au rince-bouche, 10 l/min au robinet de remplissage.
- Sans électricité, eau à température ambiante.
- En option : kit de filtration réf. 064270.

Matériau	Poids net	Conditionnement	Garantie
Acier inoxydable	**7 kg**	**1 unité**	**2 ans**